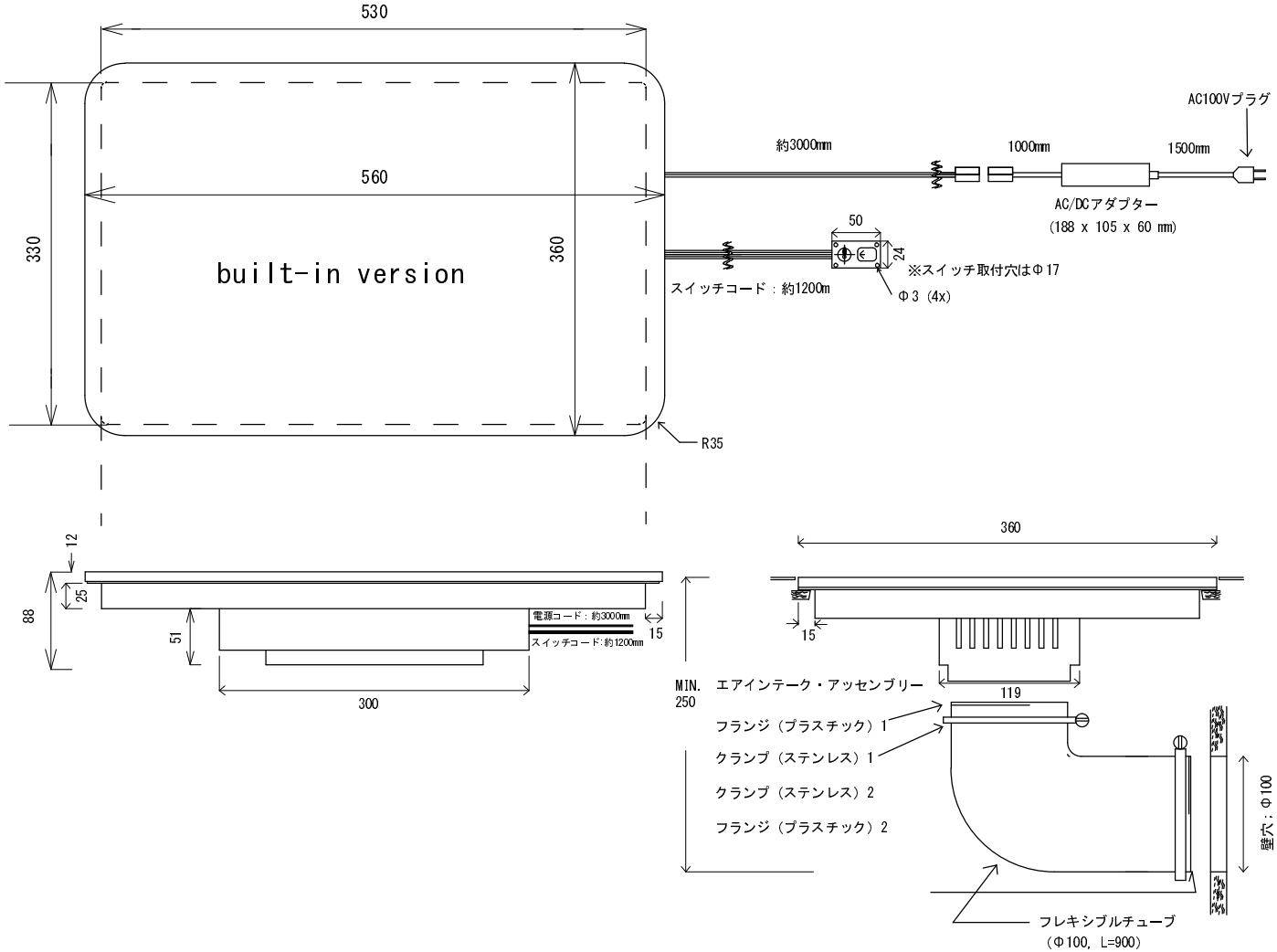
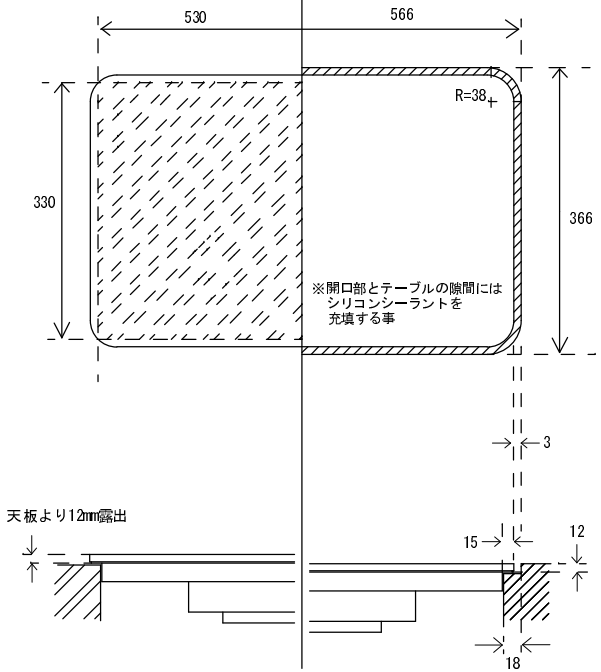
開口部寸法	
上乗せ	落とし込み
530 x 330	566 x 366
Rなし、直角	R=38